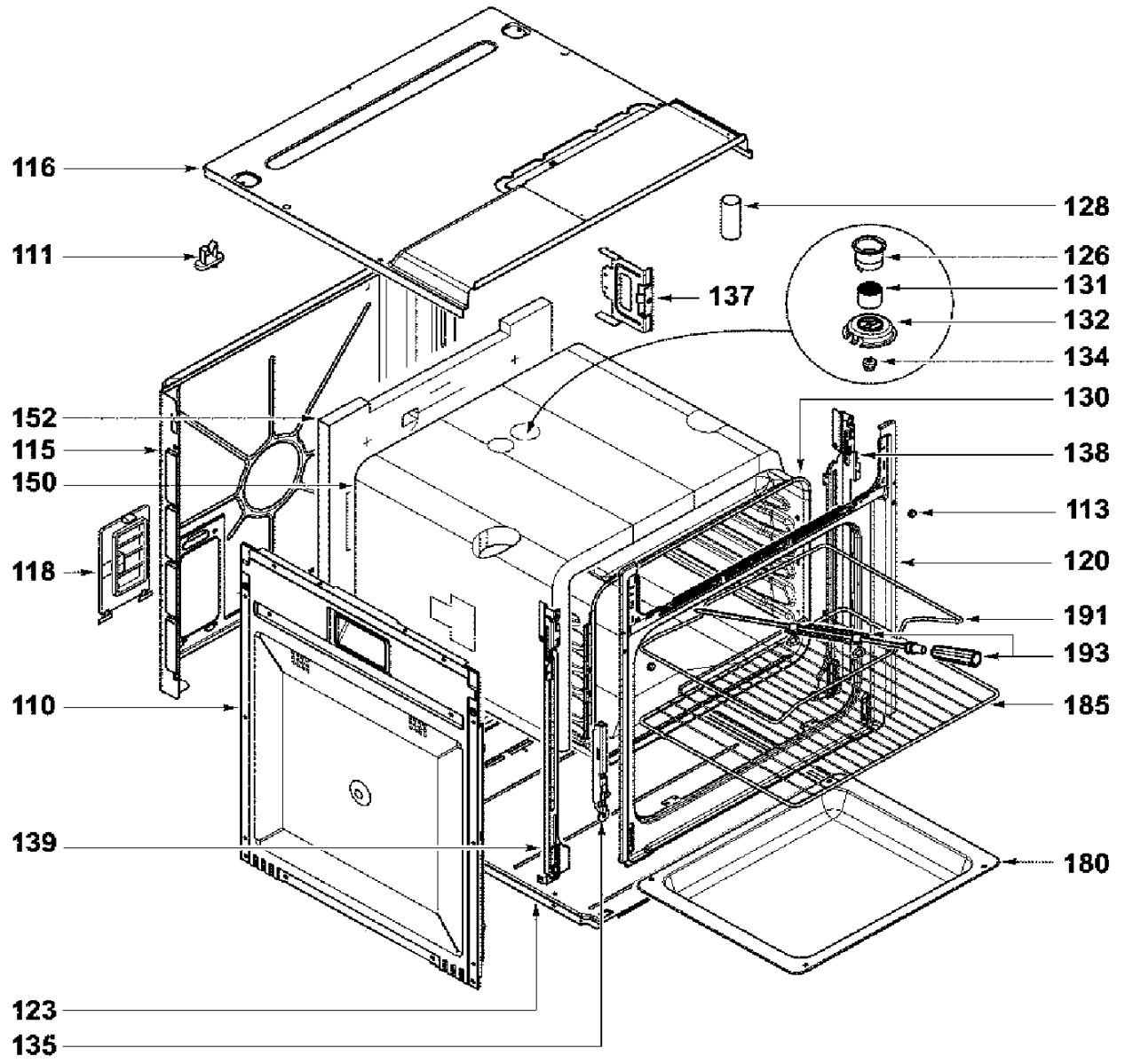
116
111
152
115
150
118
110
139
123
135
128
126
131
132
134
137
130
138
113
120
191
193
185
180

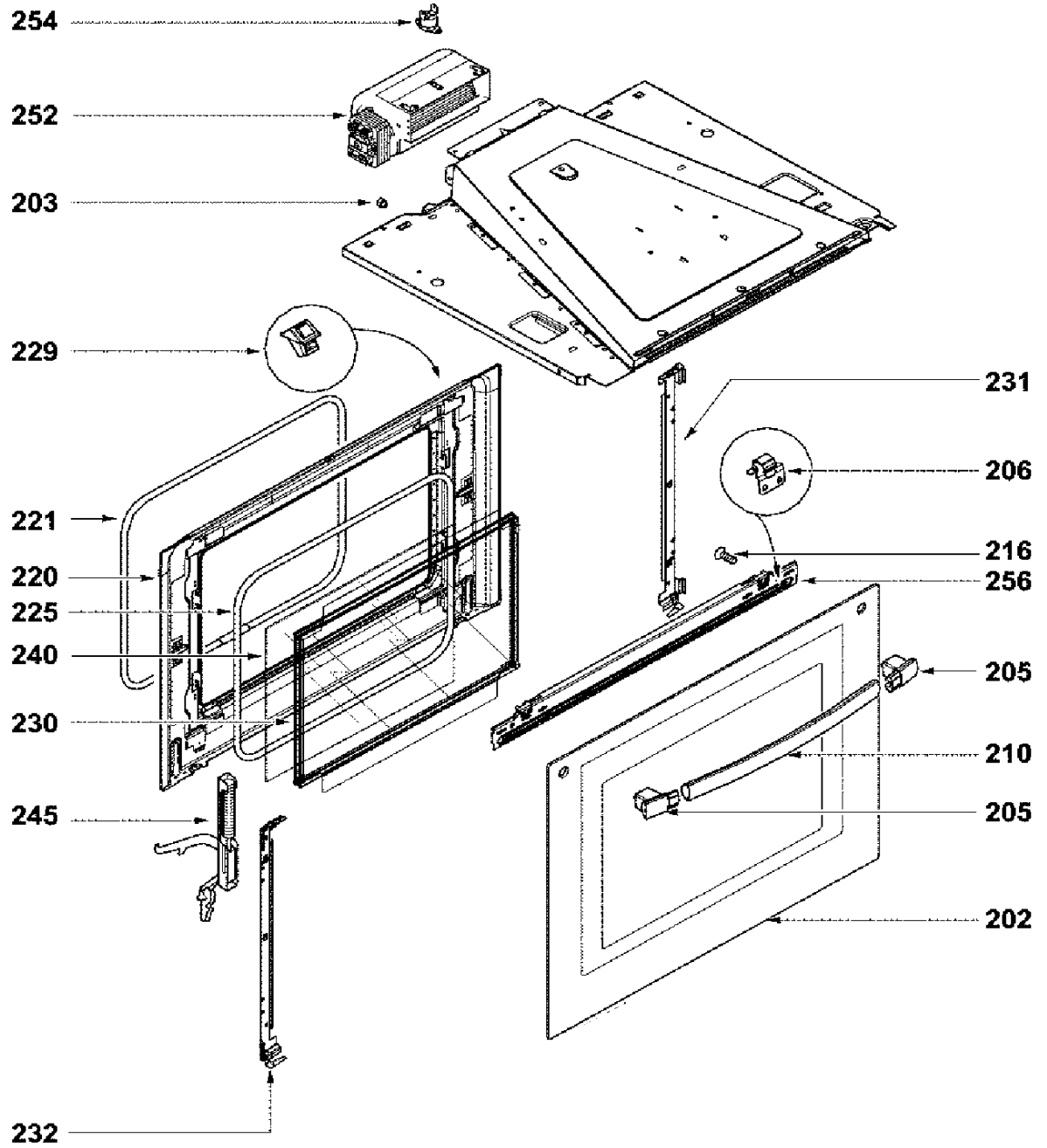
254
252
203
229
231
206
221
216
220
256
225
240
205
230
210
245
205
202
232

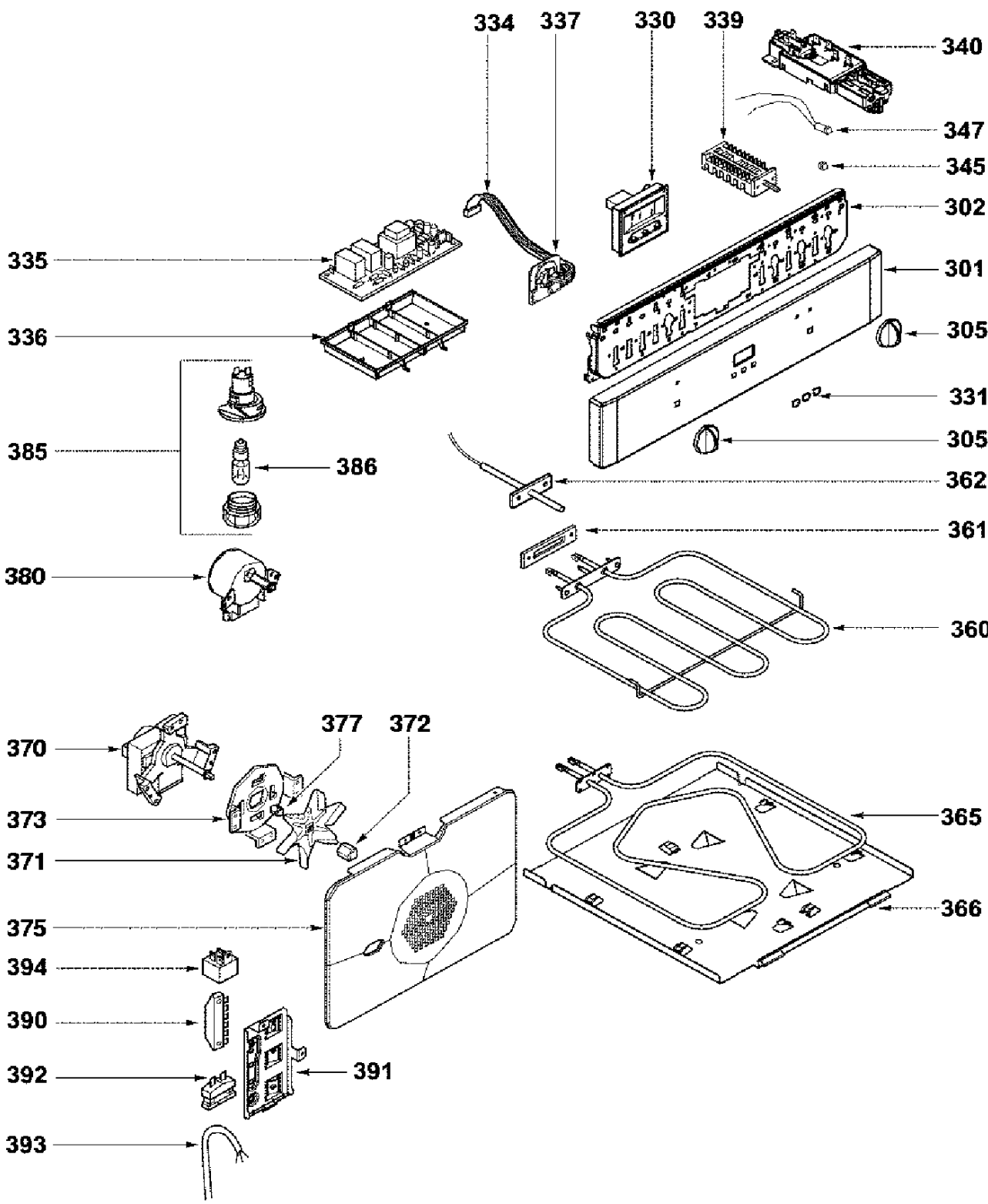
334
337
330
339
340
347
345
302
335
301
336
305
331
385
386
305
362
361
380
360
370
377
372
373
365
371
375
366
394
390
392
391
393